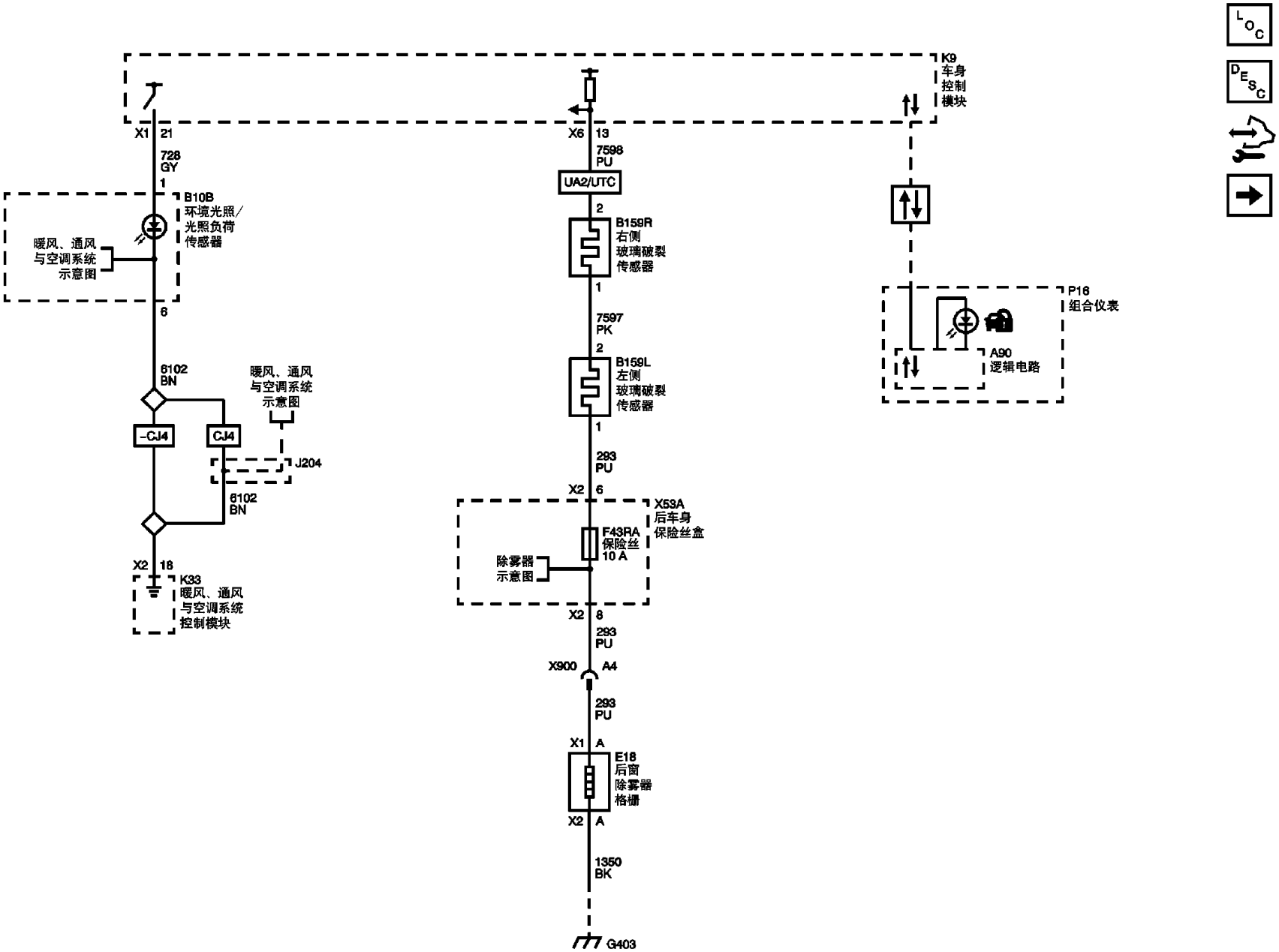
K9
车身
控制
模块
X1
21
728
GY
1
B10B
环境光照/
光照负荷
传感器
暖风、通风
与空调系统
示意图
6
6102
BN
暖风、通风
与空调系统
示意图
-CJ4
CJ4
J204
6102
BN
X2
18
K33
暖风、通风
与空调系统
控制模块
X6
13
7598
PU
UA2/UTC
2
B159R
右侧
玻璃破裂
传感器
1
7597
PK
2
B159L
左侧
玻璃破裂
传感器
1
293
PU
X2
6
X53A
后车身
保险丝盒
F43RA
保险丝
10 A
除雾器
示意图
X2
8
293
PU
X900
A4
293
PU
X1
A
E18
后窗
除雾器
格栅
X2
A
1350
BK
G403
P16
组合仪表
A90
逻辑电路